NEW 屋外使用可能なシームレスバータイプ。ライン照明に最適！

シャウラアールジービー（24ボルト-ダブルピーバー-アールジービー）

シャウラRGB（24V-WPBAR-RGB）

※1 屋外 / DC 24V / 照射 120° / IP65 防水 / 1年保証 / PWM 3ch調光

品番表記　24V - WPBAR - RGB - 64
駆動電圧　シリーズ名　色温度　サイズ

受注製造品　※受注品となります。金額・納期はお問い合わせください

・屋外露出でも使用可能（アッパーでの設置も可）　・灯具の繋ぎ目が分からないシームレスタイプ
・調光（PWM3ch調光）可能　・最大連結5m　・中間連結部分及び末端部分は防水加工が必要です

モデル名	カラー	入力電圧	消費電力	消費電流	※2電線規格	照射角度	寸法 W×H×D(mm)	最大連結長	使用温度
24V-WPBAR-RGB-64	フルカラー	DC 24V	0.72W	0.03A	AWG20	120°	64×18.4×25.3	5m	-20℃ ～50℃
24V-WPBAR-RGB-124			1.44W	0.06A			124×18.4×25.3		
24V-WPBAR-RGB-184			2.16W	0.09A			184×18.4×25.3		
24V-WPBAR-RGB-244			2.88W	0.12A			244×18.4×25.3		
24V-WPBAR-RGB-304			3.6W	0.15A			304×18.4×25.3		
24V-WPBAR-RGB-364			4.32W	0.18A			364×18.4×25.3		
24V-WPBAR-RGB-424			5.04W	0.21A			424×18.4×25.3		
24V-WPBAR-RGB-484			5.76W	0.24A			484×18.4×25.3		
24V-WPBAR-RGB-544			6.48W	0.27A			544×18.4×25.3		
24V-WPBAR-RGB-604			7.2W	0.3A			604×18.4×25.3		
24V-WPBAR-RGB-664			7.92W	0.33A			664×18.4×25.3		
24V-WPBAR-RGB-724			8.64W	0.36A			724×18.4×25.3		
24V-WPBAR-RGB-784			9.36W	0.39A			784×18.4×25.3		
24V-WPBAR-RGB-844			10.08W	0.42A			844×18.4×25.3		
24V-WPBAR-RGB-904			10.8W	0.45A			904×18.4×25.3		
24V-WPBAR-RGB-964			11.52W	0.48A			964×18.4×25.3		
24V-WPBAR-RGB-1024			12.24W	0.51A			1024×18.4×25.3		
24V-WPBAR-RGB-1084			12.96W	0.54A			1084×18.4×25.3		
24V-WPBAR-RGB-1144			13.68W	0.57A			1144×18.4×25.3		
24V-WPBAR-RGB-1204			14.4W	0.6A			1204×18.4×25.3		
24V-WPBAR-RGB-1264			15.12W	0.63A			1264×18.4×25.3		
24V-WPBAR-RGB-1324			15.84W	0.66A			1324×18.4×25.3		
24V-WPBAR-RGB-1384			16.56W	0.69A			1384×18.4×25.3		
24V-WPBAR-RGB-1444			17.28W	0.72A			1444×18.4×25.3		
24V-WPBAR-RGB-1504			18W	0.75A			1504×18.4×25.3		
24V-WPBAR-RGB-1564			18.72W	0.78A			1564×18.4×25.3		
24V-WPBAR-RGB-1624			19.44W	0.81A			1624×18.4×25.3		
24V-WPBAR-RGB-1684			20.16W	0.84A			1684×18.4×25.3		
24V-WPBAR-RGB-1744			20.88W	0.87A			1744×18.4×25.3		
24V-WPBAR-RGB-1804			21.6W	0.9A			1804×18.4×25.3		

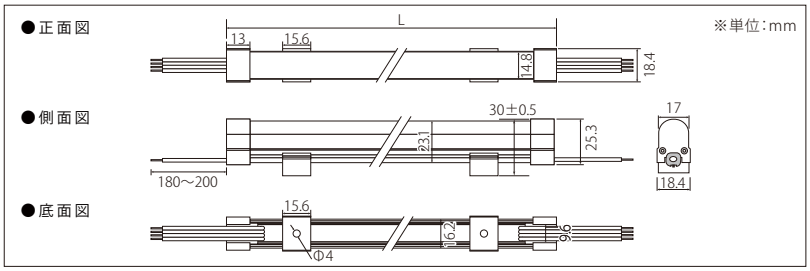

取付部材（ブラケット/付属）

品番：OP-WPBAR-BR

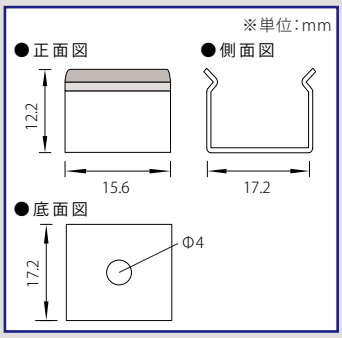

取付部材（別売り）

▼落下防止金具　品番：OP-WPBAR-ST

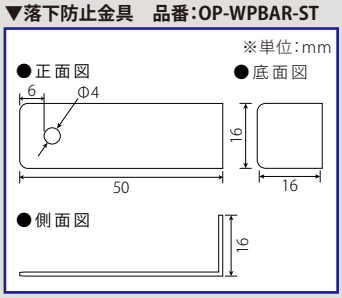

●接続金具　品番：OP-WPBAR-JO

＜注意事項＞
※1 水没する環境でのご使用はお控えください。
※2 電線規格は、入力電流値から余裕をみた太さの物をご使用ください。

エーピー・ジャパン株式会社
http://www.ap-japan.jp/led
mail:info@ap-japan.jp